2016 年 10 月 1 日

お客様　各位

IDEC株式会社

弊社中国意匠権侵害品に対する紛争処理終結に関するお知らせ

平素は IDEC 製品をご愛用いただき誠にありがとうございます。

お客様には格別のご高配を賜り、弊社製品を幅広くご愛用いただいておりますことを、ここに深く御礼申し上げます。

さて、弊社の押しボタンスイッチ及び表示灯に係る意匠権（ZL200930186631.7、Z200630304607.5、ZL20083006361.2）を侵害する製品について、東莞市知識産権局は、2016 年 5 月 25 日、製造、販売の停止を命じる決定を下し、当該侵害品に対する行政救済が終結したことを、ここにご報告致します。

弊社は、東莞市莫克韋尔工業控制有限公司（以下、「莫克韋尔社」といいます。）が、弊社の中国意匠権を侵害する疑いのある下記 5 製品の製造、販売を発見し、その製造、販売の停止の命令を求めて、2016 年 2 月 22 日、東莞市知識産権局に専利権侵害紛争処理を申し立てました。申立てに係る弊社の意匠権及び被疑侵害製品は、以下のとおりです。

事件番号：東知法処字[2016]3 号

当社意匠権（ZL200930186631.7）	被疑侵害品
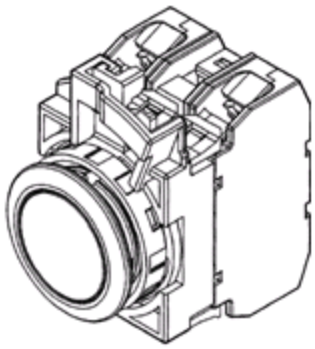	

事件番号：東知法処字[2016]4 号

当社意匠権権（ZL200630304607.5）	被疑侵害品
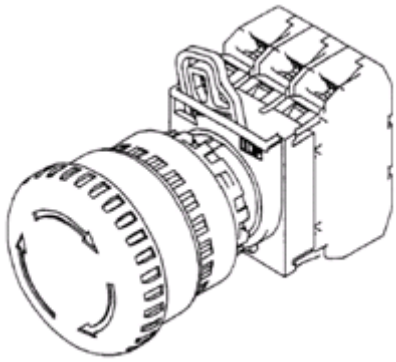	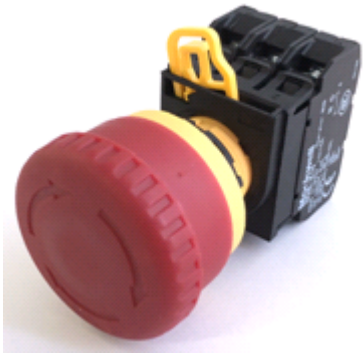

事件番号：東知法処字[2016]5 号

当社意匠権（ZL200830006361.2）	被疑侵害品
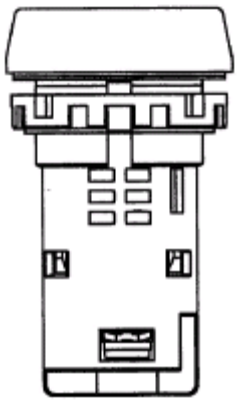	

事件番号：東知法処字[2016]6 号

当社意匠権（ZL200930186631.7）	被疑侵害品
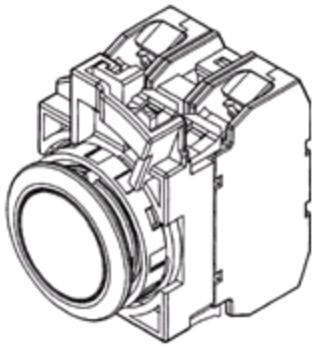	

事件番号：東知法処字[2016]7 号

当社意匠権（ZL200630304607.5）	被疑侵害品
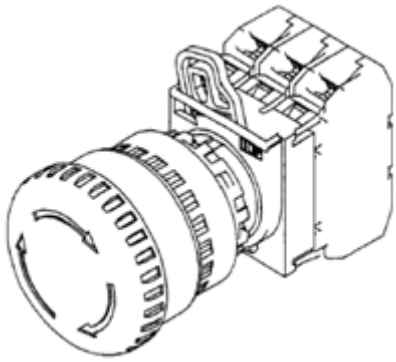	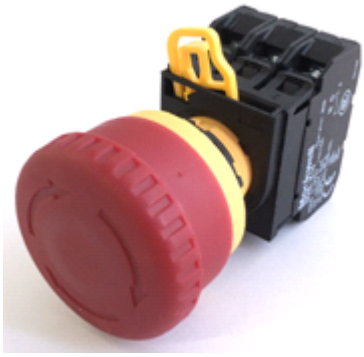

これを受けて、東莞市知識産権局は、現場調査を行い、弊社の意匠権を侵害した 5 種の製品を莫克韋尔社にて確認し、この結果も踏まえ、弊社の意匠権侵害の事実を認め、弊社の請求を支持する決定を下し、現在、当該決定は効力発生致しました。

弊社は、お客様に安心して弊社製品をお使い頂けるよう、今後も弊社の知的財産権を侵害する製品に対して、迅速かつ適切に対応していく所存です。

以上